MANUEL DE L'UTILISATEUR

ORDINATEUR TACTILE

IC-156P-AA2

Rév. 2040723.1

Table des matières

À propos du présent document 4
Informations relatives à la conformité 5
Consignes de sécurité importantes.....6
Notice d'utilisation 6
Précautions d'emploi 6
Avertissements 7
Conseils d'installation.....8
Présentation du produit 9
Caractéristiques principales..... 9
Déballage..... 9
Contenu de l'emballage 10
Configuration et utilisation du produit.....11
Connecteurs d'entrée et de sortie..... 11
Configuration et branchement des câbles 11
Démarrage et arrêt de l'ordinateur tactile 12
Options de montage 13
Montage VESA 13
Spécifications et dimensions.....14
Specifications 14
Dimensions (sans support) 16
Dimensions (avec support SS-156-A1) 18
Installation des accessoires en option 20
Installation du support en option..... 20
Installation de la caméra 22
Installation du MRS..... 24
Annexes.....27
Nettoyage 27
Solutions aux problèmes courants..... 28

Informations relatives à la garantie 29
Déclaration RoHS 31

À propos du présent document

Aucune partie de cette publication ne doit être reproduite, transmise, transcrite, stockée dans un système de recherche automatique ou traduite dans toute langue ou tout langage-machine, sous quelque forme ou par quelque moyen que ce soit, notamment, sans toutefois s'y limiter, électronique, optique, chimique, manuel ou autre sans l'autorisation écrite au préalable de MicroTouch™, une entreprise TES.

Informations relatives à la conformité

Pour FFC (États-Unis)

Cet équipement a été testé et il a été prouvé qu'il respecte les limites des appareils numériques de catégorie B, en vertu de la section 15 des réglementations de la FCC. Ces limites visent à offrir une protection raisonnable contre les interférences nuisibles dans les installations résidentielles. Cet équipement génère, utilise et peut émettre une énergie aux fréquences radioélectriques, et peut entraîner des interférences nuisibles aux communications radio s'il n'est pas installé et utilisé conformément aux instructions. Néanmoins, il est impossible de garantir qu'aucune interférence ne se produira dans une installation chez un particulier. Si cet équipement produit en effet des interférences à la réception radio ou télévisuelle, qui peuvent être déterminées en allumant et éteignant l'équipement, l'utilisateur est invité à essayer de corriger les interférences en réalisant une ou plusieurs des mesures suivantes :

- Réorienter ou déplacer l'antenne de réception.
- Augmenter la distance de séparation entre l'équipement et le récepteur.
- Raccorder l'équipement à une prise sur un circuit différent de celui sur lequel le récepteur est raccordé.
- Consulter le vendeur ou un technicien qualifié en radio/TV pour obtenir de l'aide.

Cet appareil est conforme à la section 15 des réglementations de la FCC. Son fonctionnement est soumis aux deux conditions suivantes : (1) cet appareil ne peut produire d'interférences nuisibles, et (2) cet appareil doit accepter toute interférence reçue, notamment les interférences pouvant entraîner un fonctionnement préjudiciable.

Pour IC (Canada)

CAN ICES-3(B)/NMB-3(B)

Pour CE (États-Unis)

L'appareil est conforme à la directive CEM 2014/30/UE et la directive « Basse Tension » 2014/35/UE

Informations sur la mise au rebut

Déchets d'équipements électriques et électroniques

Ce symbole sur le produit indique que, conformément à la directive européenne 2012/19/UE relative aux déchets d'équipements électriques et électroniques, ce produit ne doit pas être traité avec les autres déchets ménagers. Veuillez déposer vos déchets d'équipement auprès d'un point de collecte désigné pour le recyclage des déchets d'équipements électriques et électroniques. Afin de prévenir toute atteinte à l'environnement ou à la santé publique résultant d'un traitement incontrôlé des déchets,

il convient de séparer ces objets des autres types de déchets et de les recycler de manière responsable afin de promouvoir la réutilisation durable des ressources matérielles.

Pour plus d'informations sur le recyclage de ce produit, adressez-vous à votre mairie ou à votre service municipal de traitement des déchets.

Consignes de sécurité importantes

Avant toute utilisation de ce produit, lisez attentivement le manuel d'utilisation afin de vous protéger contre les dommages matériels et d'assurer votre sécurité personnelle ainsi que celle de toute autre personne.

Veillez à respecter les consignes suivantes.

Pour toute installation ou tout réglage, veuillez suivre les instructions du présent manuel et faire appel à un personnel qualifié pour toute réparation.

Notice d'utilisation

Attention
Pour éviter tout risque d'incendie ou d'électrocution, n'exposez pas le produit à l'humidité.

Attention
Le produit ne doit pas être ouvert ou démonté, sous peine de provoquer une électrocution.

Attention
Le câble d'alimentation secteur doit être branché sur une prise de courant avec mise à la terre.

Précautions d'emploi

Pour optimiser la durée de vie de votre appareil, veuillez respecter les avertissements, les précautions et les instructions d'entretien recommandés dans ce manuel d'utilisation.

À faire :

Si vous n'utilisez pas le produit pendant une période prolongée, débranchez la fiche d'alimentation de la prise secteur.

À ne pas faire :

N'utilisez pas le produit dans les conditions suivantes :

Les environnements extrêmement chauds, froids ou humides.

Les zones exposées à un excès de poussière et de saleté.

À proximité de tout appareil générant un champ magnétique important.

Avertissements

Pour couper l'alimentation de l'ordinateur tactile, appuyez sur le bouton d'alimentation sur le côté droit à l'arrière de l'ordinateur tactile.

Lorsque le bouton d'alimentation est enfoncé, l'alimentation secteur de l'ordinateur tactile est entièrement coupée. Pour déconnecter entièrement l'alimentation, débranchez la prise secteur.

Si une ou plusieurs des situations suivantes se produisent, débranchez immédiatement la prise secteur :

l'ordinateur tactile a subi une chute ; le boîtier est endommagé ; de l'eau est renversée ou des objets sont tombés dans l'ordinateur tactile.

Le fait de ne pas débrancher immédiatement la prise secteur peut provoquer un incendie ou une électrocution. Contactez un personnel de maintenance qualifié pour une inspection.

Si le câble ou la prise secteur est endommagé(e) ou devient chaud(e), coupez l'alimentation de l'ordinateur tactile, assurez-vous que la prise secteur refroidisse et débranchez-la.

L'utilisation de l'ordinateur tactile dans ces conditions peut entraîner un risque d'incendie ou d'électrocution.

Contactez votre vendeur pour obtenir un appareil de rechange.

Attention Ce produit peut exposer l'utilisateur à des produits chimiques, notamment le plomb, qui sont reconnus dans l'état de Californie comme pouvant entraîner un cancer et des anomalies congénitales ou des troubles de l'appareil reproducteur.

Pour plus d'informations, rendez-vous sur www.P65Warnings.ca.gov

Conseils d’installation

À éviter

N’installez pas le produit dans un environnement à température élevée. Température de fonctionnement : 0 ˚C à 40 ˚C (0 ˚F à 104 ˚F), température de stockage de -20 °C à 60 °C (-4 ˚F à 140 ˚F). Si l’ordinateur tactile est utilisé dans un environnement à température élevée ou à proximité d’une source de chaleur, le boîtier et tout autre composant peuvent subir une distorsion ou des dommages, entraînant une surchauffe ou une électrocution.

N’installez pas le produit dans un environnement à humidité élevée.

Humidité de fonctionnement : 20 à 90 %

N’insérez pas la prise secteur dans un autre orifice qu’une prise mise à la terre de 100-240 V CA.

N’utilisez pas une prise secteur endommagée ou une prise usée.

L’utilisation de rallonges n’est pas recommandée.

L’utilisation du câble d’alimentation fourni avec le produit MicroTouch est fortement conseillée.

Ne positionnez pas l’ordinateur tactile sur une étagère ou une surface instable.

Ne posez pas d’objets sur l’ordinateur tactile.

Si l’ordinateur tactile est recouvert ou si les systèmes de ventilation sont bloqués, l’ordinateur tactile peut subir une surchauffe et provoquer un incendie.

Veuillez respecter une distance minimale de 10 cm entre l’ordinateur tactile et les structures environnantes afin de permettre une ventilation suffisante.

Ne déplacez pas l’ordinateur tactile lorsque ce dernier est raccordé à la prise secteur. Lorsque vous déplacez l’ordinateur tactile, assurez-vous de débrancher la prise secteur et les câbles.

Si vous rencontrez un problème pendant l’installation, veuillez contacter votre vendeur pour obtenir de l’aide. N’essayez pas de réparer ni d’ouvrir l’ordinateur tactile.

Présentation du produit

Cet ordinateur tactile de bureau doté du système d'exploitation Android est conçu et pensé pour fournir une solution d'ordinateur tactile de bureau flexible avec des accessoires caméra et MSR en option. Sa polyvalence en fait le choix idéal pour des applications dans tous les secteurs commerciaux, notamment le marché de détail.

Caractéristiques principales

Dimensions : écran LCD TFT de 15,6"

Résolution : 1920 x 1080

Rapport de contraste : 1000:1

Rapport largeur/hauteur : 16:9

Luminosité : 405 cd/m^2

Angle de vision : H : 178˚, V : 178˚

Port vidéo : 1 HDMI (1 080 P 60 Hz)

Structure de montage VESA 100 mm x 100 mm

Écran P-cap Touch avec jusqu'à 10 actions tactiles simultanées

Plug and Play : aucune installation de pilote tactile requise

Garantie : 3 ans

Déballage

Lors du déballage, veuillez vous assurer que tous les éléments répertoriés dans la section Accessoires suivante sont inclus. Si vous constatez des accessoires manquants ou endommagés, veuillez contacter votre vendeur pour obtenir un remplacement.

Contenu de l’emballage

N°	Pièce	Image	Qté
1	Ordinateur tactile LCD	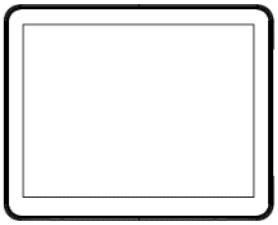	1
2	Câble d’alimentation secteur IEC C15/C16 (1,8 m)	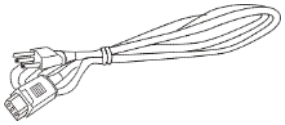	1
3	Convertisseur CA/CC	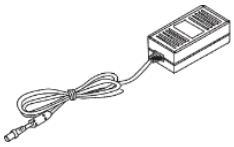	1

Configuration et utilisation du produit

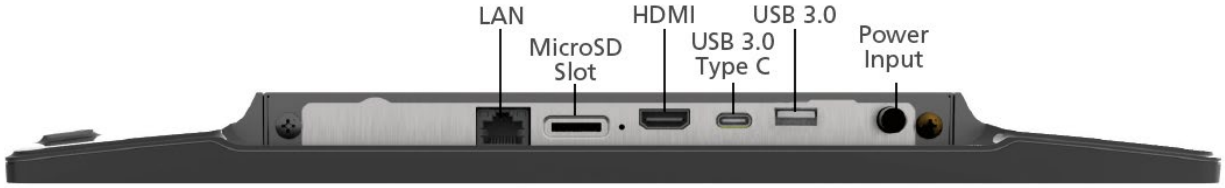

Connecteurs d'entrée et de sortie

Connecteur d'alimentation

Alimentation électrique : connecteur d'alimentation (broche centrale : + 12 VCC ; douille : de terre).

Ports de communication

USB 3.0 est un port de communication USB de type A

USB 3.0 Type C est un port de communication USB de type C.

Sortie vidéo

HDMI : sortie vidéo numérique.

Dispositif de stockage amovible

MicroSD est une fente pour les dispositifs de stockage amovibles (prend en charge les cartes micro SDHC 2.0)

Connexion au réseau

LAN est un connecteur au réseau Ethernet (prend en charge 10/100/1 000 Mb/s)

Configuration et branchement des câbles

L'appareil est alimenté par le câble secteur CA vers CC de 12 V CC. Branchez la douille du connecteur CC de l'adaptateur secteur dans la fiche CC sur l'ordinateur tactile. Branchez le connecteur femelle du câble secteur dans la prise du convertisseur secteur, puis branchez le connecteur mâle du câble CA dans la prise murale.

Raccordez votre câble réseau au connecteur LAN. Tous les autres ports sont en option.

Démarrage et arrêt de l’ordinateur tactile

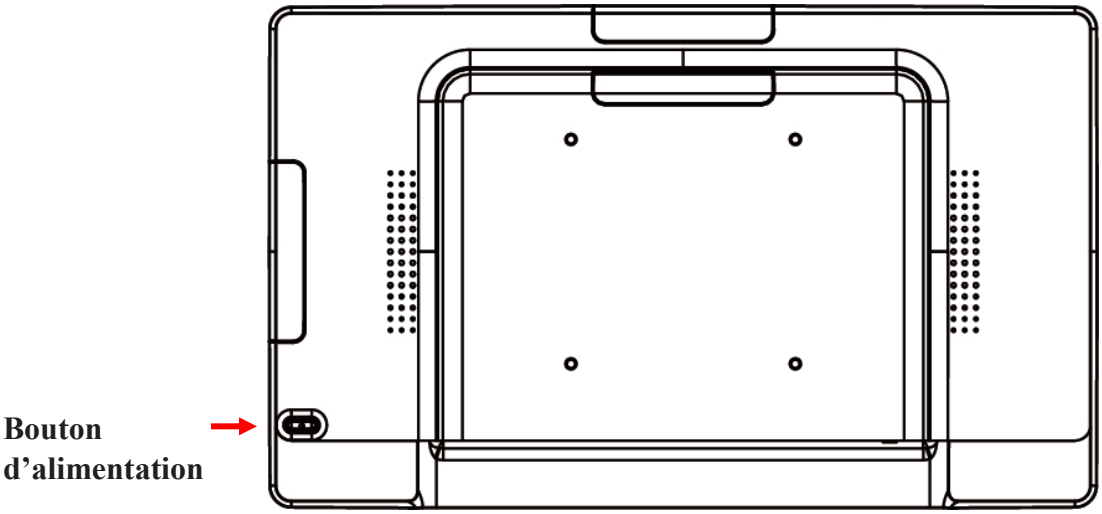

Fonction	Description
Démarrage	Appuyez sur le bouton d’alimentation et maintenez-le enfoncé pendant 2 secondes pour allumer l’appareil
Veille	Appuyez et relâchez le bouton d’alimentation pour entrer en mode veille. Appuyez et relâchez à nouveau le bouton pour reprendre l’activité après le mode veille.
Arrêt	Appuyez sur le bouton d’alimentation et maintenez-le enfoncé pendant 2 secondes pour éteindre l’appareil

Options de montage

L'ordinateur tactile peut être monté sur un support, un bras ou un autre dispositif doté de la trame de trous de montage VESA standard 100 mm x 100 mm.

Montage VESA

L'ordinateur tactile présente un support de montage VESA standard conforme à la « norme relative aux interfaces de montage d'écrans tactiles VESA », qui définit une interface de montage physique et correspond aux normes pour les dispositifs de montage des ordinateurs tactiles.

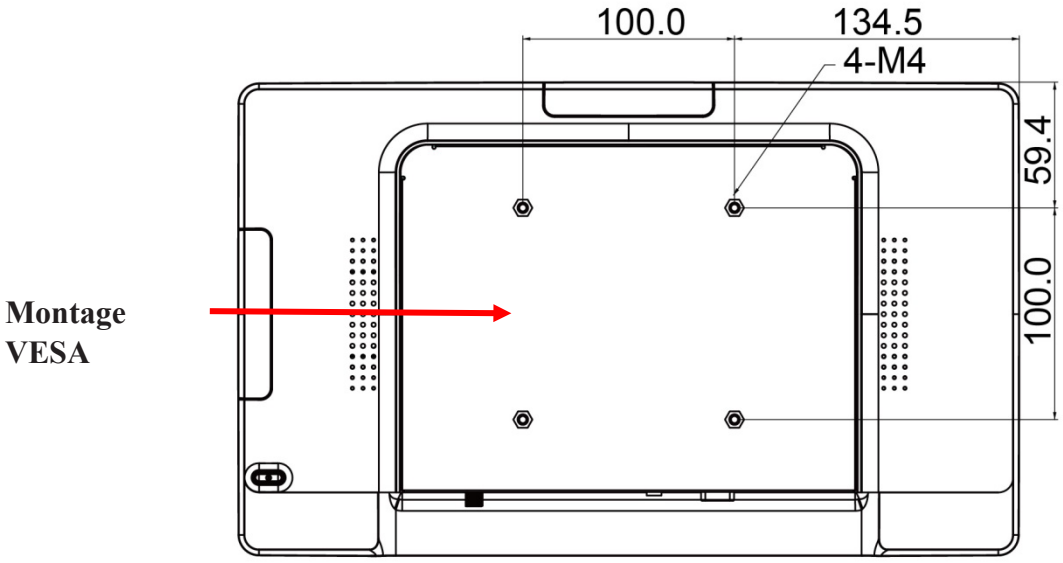

Attention

Veuillez utiliser les vis appropriées ! La distance entre la surface du capot arrière et le bas du trou de vis est de 8 mm. Veuillez utiliser quatre vis de diamètre M4 d'une longueur de 8 mm pour monter l'ordinateur tactile.

Spécifications et dimensions

Specifications

Élément	Catégorie	Specifications
Système d'exploitation	Android 9.0	Prend en charge les services Google Mobile
Processeur	Rockchip RK3399	Dual-core Cortex-A72 jusqu'à 1,8 GHz, Quad-core Cortex-A53 jusqu'à 1,4 GHz
Processeur graphique	Mali-T860 MP4	
Mémoire	4 Go	LPDDR4
Stockage	32 Go	eMMC
Wi-Fi	802.11	a/b/g/n/ac
Bluetooth	4.0	Prend en charge le BLE
LAN	1 LAN RJ45 Giga	
Ports de communication	1 USB 3.0 Type A	
	1 USB 3.0 Type C	
Stockage amovible	1 fente Micro SD	Support SDHC 2.0
Écran LCD	Dimensions	LCD TFT de 15,6"
	Résolution	1920 x 1080
	Luminosité (typique)	405 cd/m2
	Rapport de contraste (typique)	1000:1
	Nombre de couleurs	16,7 millions
	Angle de vision (typique)	Horizontal : 178 degrés ; vertical : 178 degrés
Écran tactile	Type de tactile	P-CAP
	Actions tactiles simultanées	Jusqu'à 10
Sortie vidéo	Type	HDMI 1.3 (1 080 P 60 Hz)
Alimentation	Entrée adaptateur CA	CA 100-240 V (50/60 Hz), 50 W max
	Sortie adaptateur CA	12 VCC, 4,16 A max

Élément	Catégorie	Specifications
Haut-parleurs	2 x 2 W	
Taille et poids	Dimensions (L x H x P) Sans support	369,1 mm x 223,7 mm x 27,2 mm
		14,53 po x 8,81 po x 1,07 po
	Dimensions (L x H x P) Avec support IS-156-A1	369,1 mm x 290,5 mm x 169,4 mm
		14,53 po x 11,44 po x 6,67 po
	Poids net	1,81 kg sans support, 3,78 kg avec support IS-156-A1 3,99 lb sans support, 8,33 lb avec support IS-156-A1
	Montage VESA	100 mm x 100 mm
Environnement	Conformité	CE, FCC, LVD, RoHS
	Température de fonctionnement	0 °C à 40 °C
	Température de stockage	-20 °C à 60 °C
	Humidité de fonctionnement	HR de 20 % à 90 %, sans condensation

Dimensions (sans support)

Vue avant

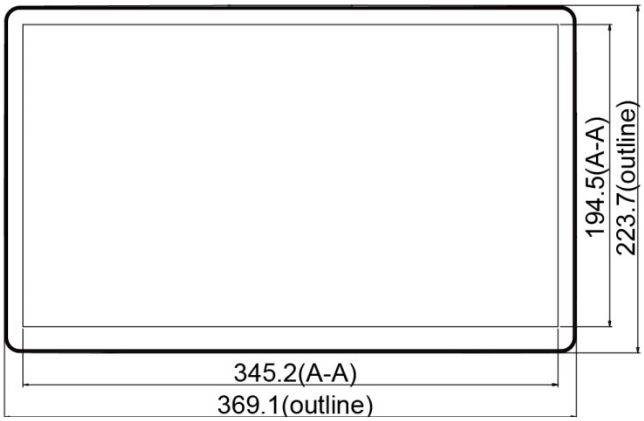

Vue latérale

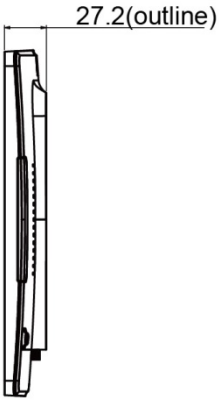

Vue arrière

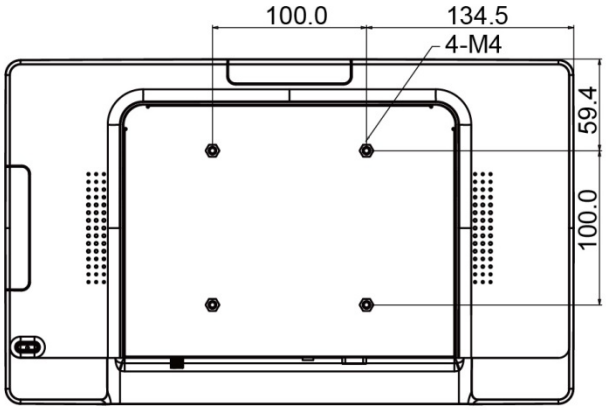

Dimensions (avec support SS-156-A1)

Vue avant

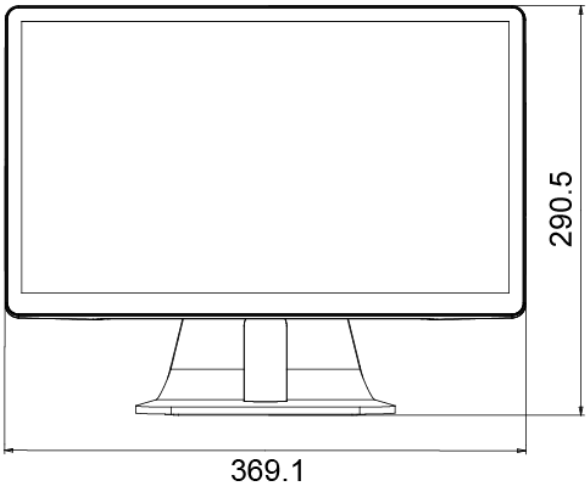

Vue latérale

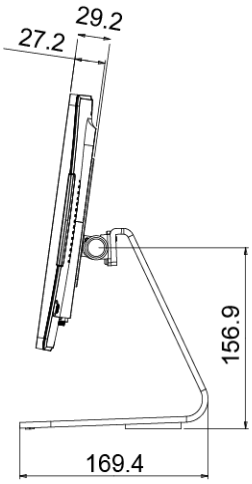

Vue arrière

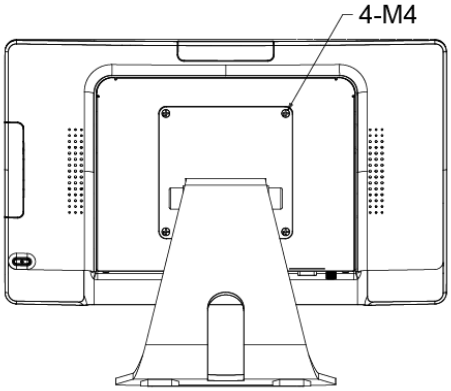

Installation des accessoires en option

Remarque : Éteignez l’ordinateur tactile avant d’installer/de retirer des accessoires.

Installation du support en option

Étape 1 : Positionnez l’ordinateur tactile avec la face vers le bas sur une surface rembourrée et propre.

Étape 2 : Positionnez le support sur la structure de montage VESA et alignez les trous de vis.

Étape 3 : Installez les quatre vis M4 pour fixer le support sur l’ordinateur tactile.

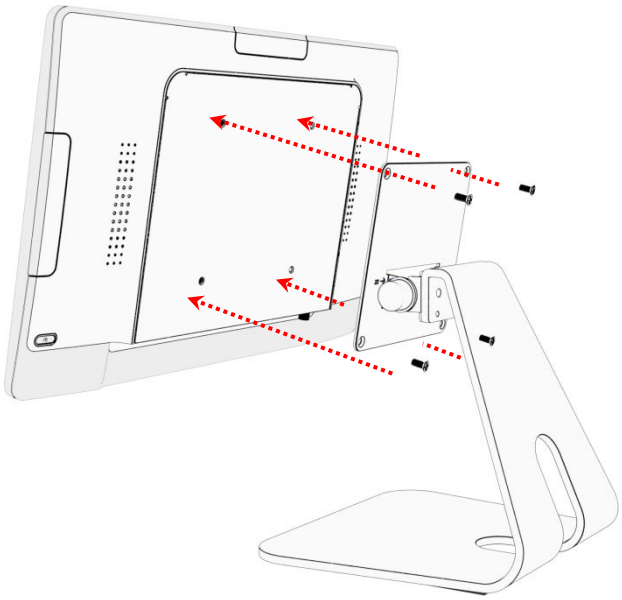

Retrait du support en option

Étape 1 : Positionnez l'ordinateur tactile avec la face vers le bas sur une surface rembourrée et propre.
Étape 2 : Desserrez les quatre vis
Étape 2 : Éloignez le support de l'ordinateur tactile en le tirant et retirez-le.

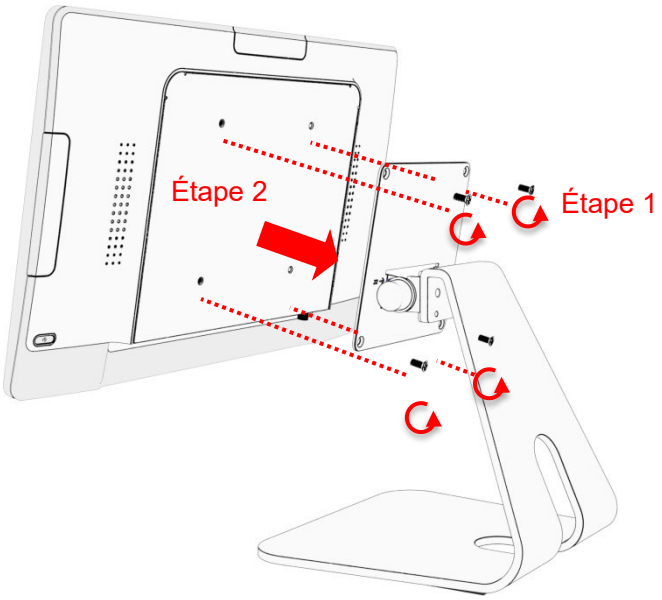

Installation de la caméra

Étape 1 : Tirez le capot du port de l'accessoire vers le haut pour le retirer.

Étape 2 : Branchez le câble de la caméra au câble accessoire de l'écran tactile. Important : ne forcez pas. Assurez-vous d'aligner correctement les clés de polarité dans les deux connecteurs. Les couleurs des câbles correspondront selon les câbles.

Étape 3 : Installez les deux vis M3 pour sécuriser la caméra.

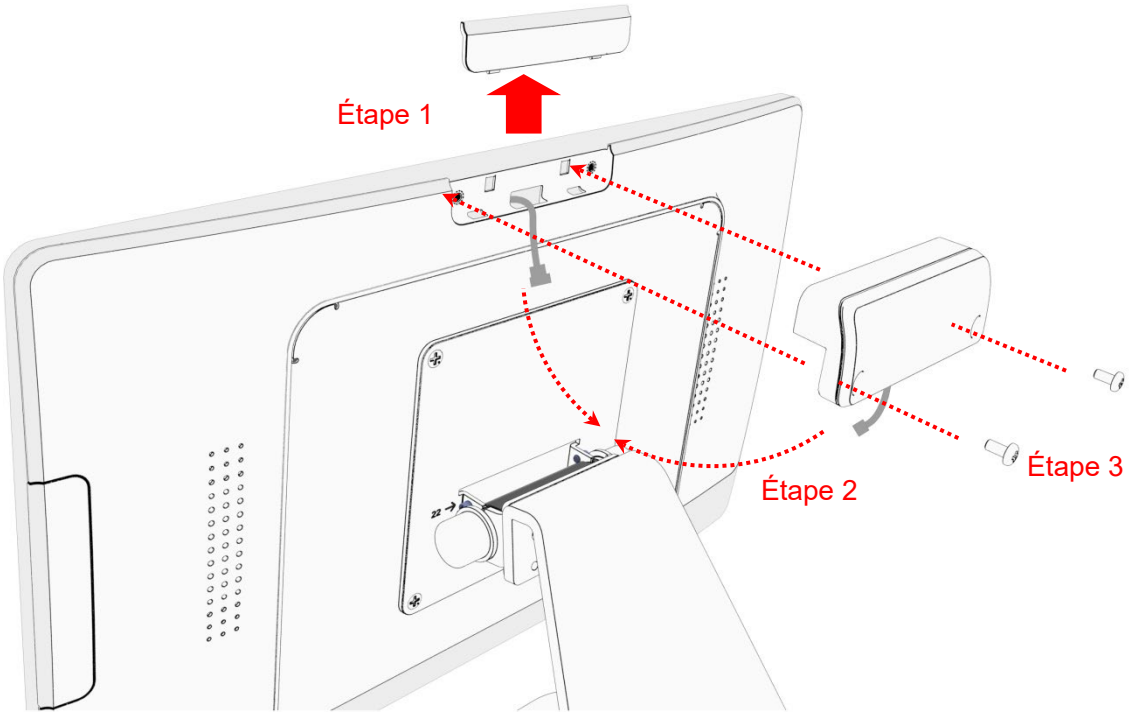

Retrait de la caméra

Étape 1 : Retirez les deux vis M3.

Étape 2 : Débranchez le câble de la caméra de l'ordinateur tactile.

Étape 3 : Réinstallez le capot du port d'accessoire.

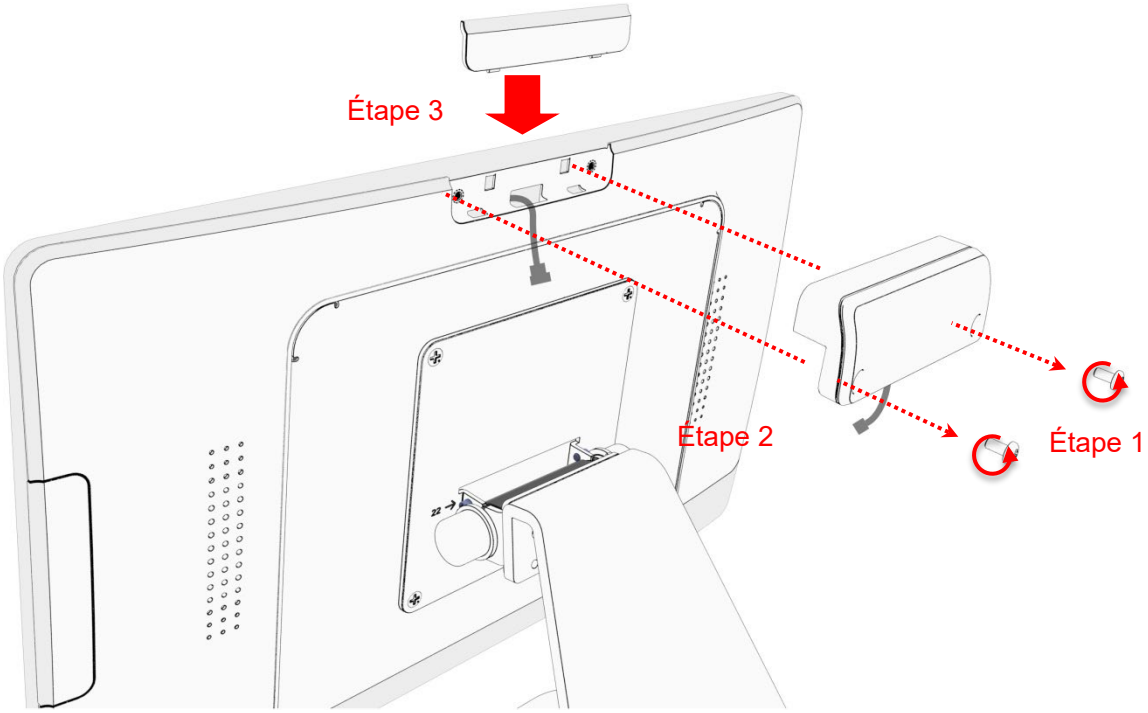

Installation du MRS

Étape 1 : Tirez le capot du port de l'accessoire vers le haut et éloignez-le de l'ordinateur tactile pour le retirer.

Étape 2 : Branchez le câble MSR au câble accessoire de l'ordinateur tactile. Important : ne forcez pas. Assurez-vous d'aligner correctement les clés de polarité dans les deux connecteurs. Les couleurs des câbles correspondront selon les câbles.

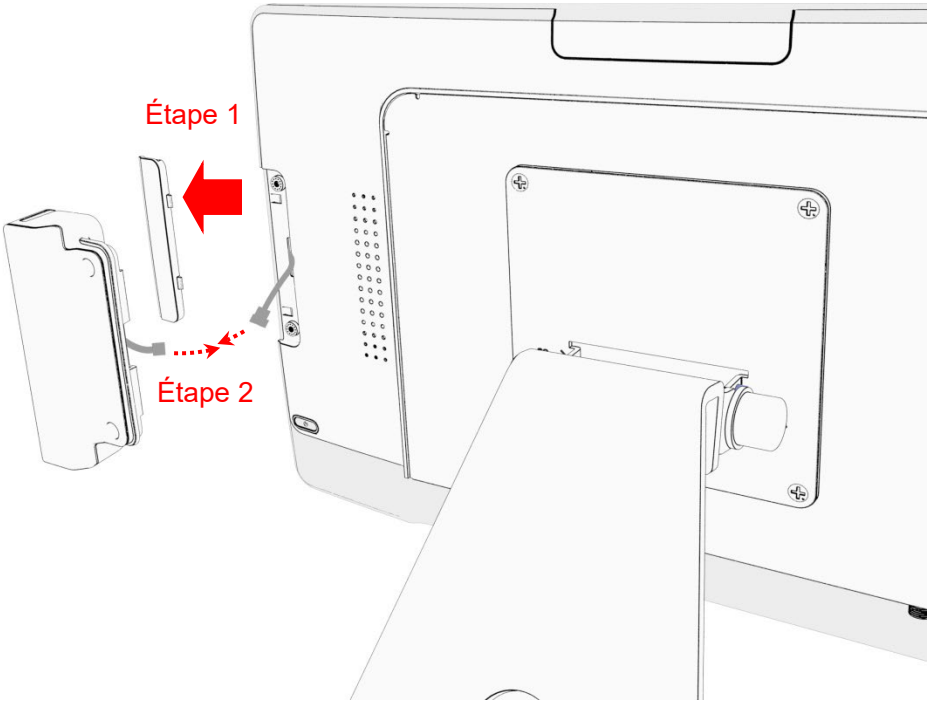

Étape 3 : Le support en métal s'accroche dans l'espace entre le verre de protection et le contour de l'écran.

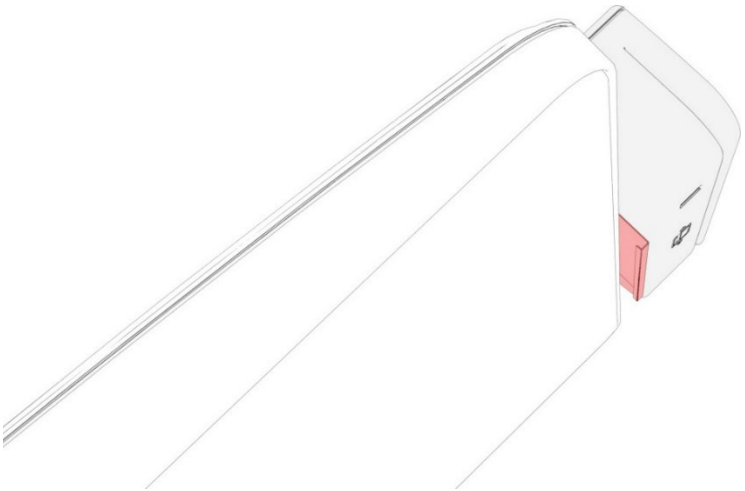

Étape 4 : Installez les deux vis M3 pour sécuriser le MSR.

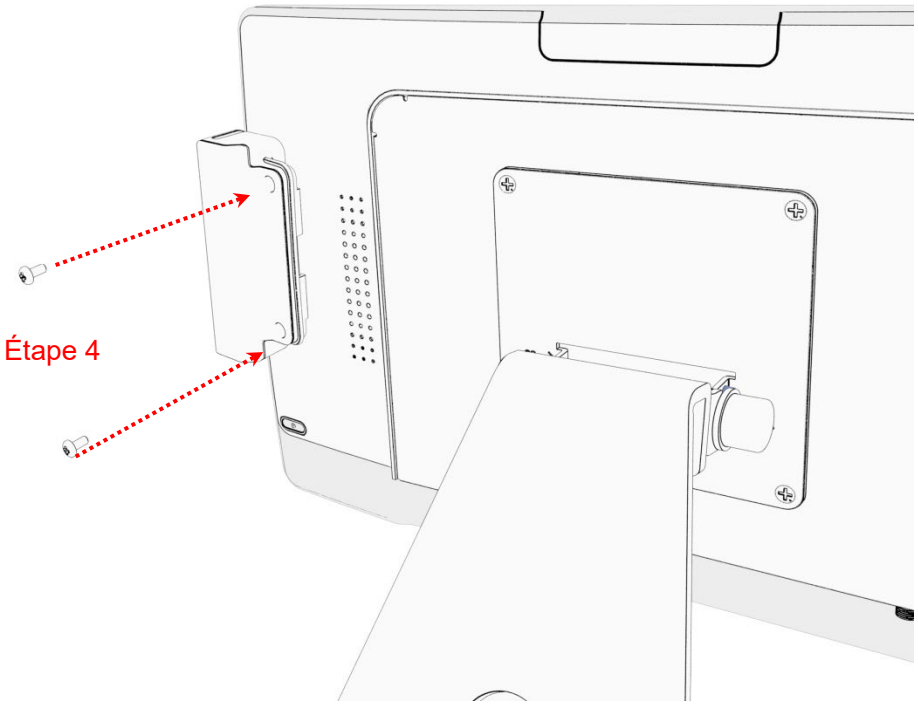

Retrait du MSR

Étape 1 : Desserrez les vis.

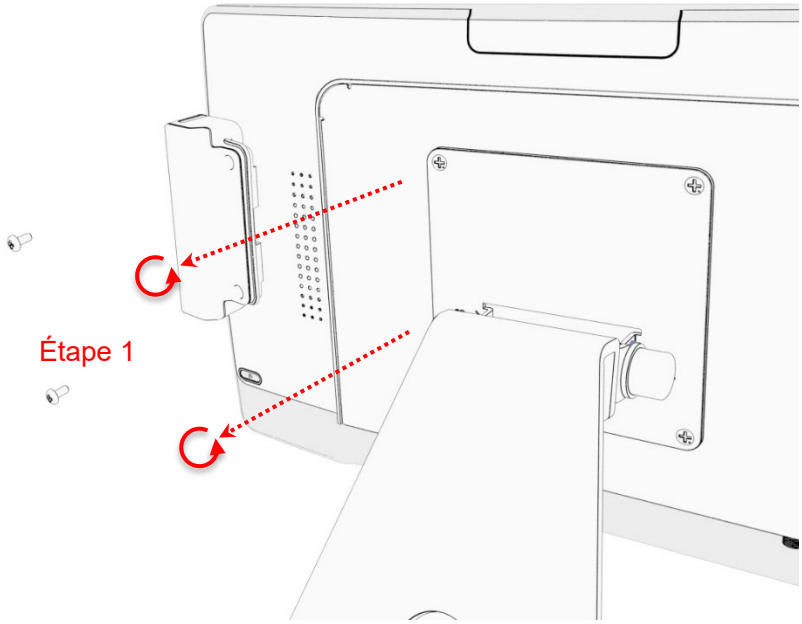

Étape 2 : Débranchez le câble MSR de l'ordinateur tactile et retirez le support en métal de la fente.

Étape 3 : Réinstallez le capot du port d'accessoire.

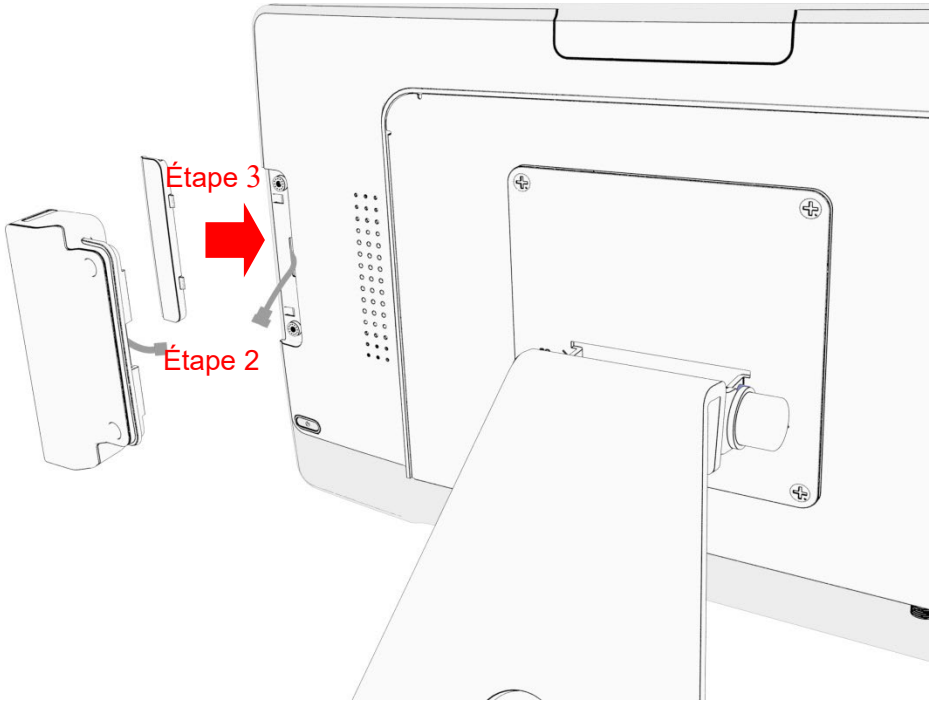

Annexes

Nettoyage

Éteignez le produit et débranchez-le de la prise d'alimentation avant le nettoyage. Éteindre le produit permet de vous protéger contre les sélections tactiles accidentelles qui pourraient engendrer des problèmes ou des résultats hasardeux. Débrancher l'alimentation permet de vous protéger contre les interactions dangereuses entre un déversement liquide accidentel et l'électricité.

Pour nettoyer le boîtier, humidifiez un chiffon propre avec de l'eau et un nettoyant léger, et essayez délicatement. Utilisez un chiffon sec et doux pour nettoyer les zones dotées d'ouvertures de ventilation afin d'éviter que du liquide ou de l'humidité y pénètre. Si du liquide pénètre dans le produit, n'utilisez pas ce dernier avant qu'il ait été inspecté et testé par un technicien de maintenance qualifié.

Pour nettoyer l'écran tactile, appliquez une solution de nettoyage du verre à l'aide d'un chiffon doux et essuyez l'écran. Pour garantir que le liquide ne pénètre pas dans le produit, ne vaporisez pas la solution de nettoyage directement sur l'écran tactile ou toute autre partie.

N'utilisez pas de solvants volatils, cires ou autres nettoyants abrasifs sur toute partie du produit.

Solutions aux problèmes courants

La fonctionnalité tactile ne fonctionne pas ou fonctionne mal.

Retirez entièrement toutes les feuilles de protection sur l'écran tactile, puis éteignez et redémarrez le produit.

Assurez-vous que l'ordinateur tactile est dans une position verticale et que rien ne touche l'écran, puis éteignez et redémarrez le produit.

Informations relatives à la garantie

Sauf disposition contraire dans le présent document, ou dans un accusé de réception de commande fourni à l'Acheteur, le Vendeur garantit à l'Acheteur l'absence de tout vice de fabrication sur le Produit. La garantie pour l'ordinateur tactile et ses composants est de trois ans. Le Vendeur n'émet aucune garantie concernant la durée de vie des composants du modèle. Les fournisseurs du Vendeur peuvent à tout moment et de temps en temps apporter des modifications aux composants fournis en tant que Produits ou composants. L'Acheteur informera le Vendeur rapidement et par écrit (et en aucun cas après plus de 30 jours après la découverte) de tout Produit défectueux conformément à la garantie susmentionnée ; décrira de manière raisonnablement détaillée les symptômes associés à ce défaut ; et permettra au Vendeur d'inspecter les Produits installés, le cas échéant. L'avis devra être reçu par le Vendeur pendant la Période de garantie dudit produit, sauf instructions contraires fournies par écrit par le Vendeur. Au cours des trente jours après la soumission de cet avis, l'Acheteur devra emballer le Produit supposément défectueux dans son ou ses cartons d'origine ou un équivalent fonctionnel et devra l'envoyer au Vendeur aux frais et risques de l'Acheteur. Dans une période raisonnable après la réception du Produit supposément défectueux et après vérification par le Vendeur que les défauts du Produit satisfont la garantie susmentionnée, le Vendeur s'efforcera de corriger ces défauts, à sa discrétion, en (i) modifiant ou réparant le Produit ou (ii) remplaçant le Produit. Cette modification, cette réparation ou ce remplacement et l'expédition de renvoi du Produit à l'Acheteur avec une assurance minimum se feront aux frais du Vendeur. L'Acheteur assumera le risque de perte ou dommages causés lors du transport et pourra assurer le Produit. L'Acheteur remboursera le Vendeur des frais de transport encourus pour le renvoi d'un Produit que le Vendeur aura déclaré comme non défectueux. La modification ou la réparation du Produit peut, à la discrétion du Vendeur, se faire dans l'établissement du Vendeur ou dans les locaux de l'Acheteur. Si le Vendeur n'est pas en mesure de modifier, réparer ou remplacer un Produit pour satisfaire la garantie susmentionnée, il devra alors, à sa discrétion, rembourser l'Acheteur ou créditer le compte de l'Acheteur du prix de l'achat du Produit, moins l'amortissement calculé sur une base linéaire sur la Période de garantie déclarée du Vendeur. Ces recours constitueront des recours exclusifs au vendeur pour violation de garantie. À l'exception de la garantie expresse susmentionnée, le vendeur n'accorde aucune autre garantie, expresse ou implicite par statut ou autrement, concernant les produits, leur adéquation à toute fin particulière, leur qualité, leur valeur commerciale, leur non-contrefaçon ou autre. Aucun employé du Vendeur ou autre partie n'est autorisé à émettre de garanties pour les produits, autres que la garantie susmentionnée. La responsabilité du Vendeur en vertu de la garantie se limitera à un remboursement du prix d'achat du produit. Le Vendeur ne sera en aucun cas tenu responsable des frais d'approvisionnement ou d'installation des produits de substitution par l'Acheteur ou de tout dommage spécial, consécutif, indirect ou accidentel. L'Acheteur assume le risque et consent à indemniser et à décharger le Vendeur de toute responsabilité concernant (i) l'évaluation de l'adéquation à l'utilisation prévue par l'Acheteur des Produits et de toute conception ou tout dessin du système et (ii) la détermination de la conformité de l'utilisation par l'Acheteur des Produits avec les lois, réglementations, codes et normes applicables. L'Acheteur conserve et accepte l'entière responsabilité de l'intégralité de la garantie et autres déclarations concernant ou découlant des produits de l'Acheteur, qui incluent ou incorporent les Produits ou composants fabriqués ou fournis par le Vendeur. L'Acheteur est seul responsable de toutes les représentations et garanties concernant les Produits émises ou autorisées par l'Acheteur. L'Acheteur indemnisera et déchargera le Vendeur de toute responsabilité, déclaration, perte, frais ou

dépense (y compris les frais raisonnables d'avocat) attribuable aux produits, représentations ou garanties de l'Acheteur concernant ce même produit.

Déclaration RoHS

Nom de l'équipement ：ordinateur tactile LCD　Désignation du type (Type) ： IC-156P-AA2

Composant	Substances réglementées et leurs symboles chimiques					
	Plomb (Pb)	Mercure (Hg)	Cadmium (Cd)	Chrome hexavalent (Cr^{+6})	Polybromobiphényles (PBB)	Polybromodiphényl éthers (PBDE)
Pièces en plastique	○	○	○	○	○	○
Pièces en métal	-	○	○	○	○	○
Composants du câble	-	○	○	○	○	○
Écran LCD	-	○	○	○	○	○
Écran tactile	-	○	○	○	○	○
Circuit imprimé	-	○	○	○	○	○
Logiciel	○	○	○	○	○	○

Remarques

〝○〞 indique que le pourcentage de substance réglementée ne dépasse pas la limite autorisée.

〝–〞 indique que la substance réglementée est absente.

www.MicroTouch.com | www.usorders@microtouch.com
TES AMERICA LLC | 215 Central Avenue, Holland, MI 49423 | (616) 786-5353

Les informations présentées dans le présent manuel de l'utilisateur constituent des informations générales à propos des produits MicroTouch et peuvent être modifiées. Les spécifications et garanties du produit seront régies par les conditions générales et modalités de vente de TES America, LLC. Les produits sont sous réserve de disponibilité. Copyright © 2022 TES America, LLC. Tous droits réservés. Android est une marque de Google LLC. Windows est une marque de Microsoft Corporation aux États-Unis et dans d'autres pays.